SERIE 1000

Caja Fuerte Mural Wall Safe *Coffre-fort à Emmurer*

Nivel de seguridad alto. Ajuste perfecto entre puerta y marco con un diseño innovador. Gran variedad de tamaños y fondos. Posibilidad de 5 tipos de versiones distintas de cierre. La versión electrónica va equipada con el sistema Ocluc .
Las nuevas prestaciones de la cerradura van desde la apertura retardada hasta la apertura por coacción. Además incorpora tecnología bluetooth 4.0 para conectarse a cualquier dispositivo IOS y Android mediante una aplicación.

High security level. Perfect adjustment between door and frame, with innovative design. Wide range of sizes and depths.
Possibility of having 5 different lock versions. The electronic version is equipped with Ocluc system.
The new lock features go from the opening delay to the duress code for door opening. Besides, it incorporates the 4.0 bluetooth technology to connect to any IOS or Android devices through an application.

Niveau de sécurité élevé. Ajustement parfait entre la porte et le cadre avec un design innovant. Grand choix de tailles et de fonds.
Possibilité d'avoir 5 versions différentes de verrouillage. La version électronique est équipée avec le système Ocluc .
Les nouvelles fonctions de la serrure allant de la ouverture retardée à code de contrainte pour ouverture. En outre, elle incorpore la technologie bluetooth 4.0 pour se connecter à n'importe quel appareil IOS ou Android à travers d'une application.

1001E20 / 1001LE20 / 1001M20

Accesorios Accessories *Accessoires*

Kit interface alarma
Alarm interface kit
Kit interface alarme
11400

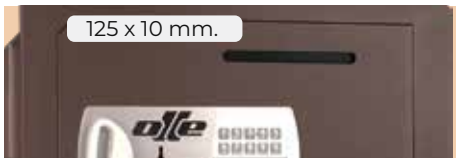

Buzón Serie 1000
1000 Series slot
Fente Série 1000

Apertura izquierda
Left-side opening
Ouverture à gauche

Especifiaciones

- Puerta y marco de acero de 10 mm. de espesor.
- Caja de acero de 1,5 mm. de espesor.
- Bulones giratorios de Ø 25 mm.
- Blindaje anti-taladro.
- Posibilidad de apertura a la izquierda.
- Acabado en pintura epoxi-poliéster polimerizada a 180 °C. Color Ral 8019.

Tech Specs

- 10-mm thick steel door and frame.
- 1,5-mm thick steel body.
- Ø 25-mm swivel bolts.
- Drill-proof armour plating.
- Left-side openenig possibility.
- Epoxy-polyester paint finish, polymerised at 180 °C. Colour Ral 8019.

Caractéristiques Techniques

- *Porte et cadre en acier de 10 mm. d'épaisseur.*
- *Coffre en acier de 1,5 mm. épaisseur.*
- *Pênes pivotants de Ø 25 mm.*
- *Blindage anti-perçage.*
- *Possibilité d'ouverture à gauche.*
- *Finition avec peinture époxy-polyester polymérisée à 180 °C. Couleur Ral 8019.*

App Ocluc
más info. more info. *plus d'informations*
pag. 83

Modelos / Models / *Modèles*

Cerradura de Llave
Key Lock
Serrure à Clé

Combinación Mecánica
Mechanical Combination Lock
Combinaison Mécanique

Combinación Electrónica
Electronic Combination Lock
Combinaison Électronique

Cerradura de Llave i Combinación Mecánica
Key and Mechanical Combination Lock
Serrure à Clé et à Combinaison Mécanique

Cerradura de Llave i Combinación Electrónica
Key and Electronic Combination Lock
Serrure à Clé et à Combinaison Électronique

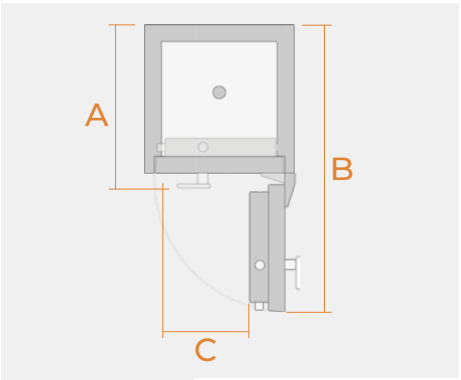

					Medidas Exteriores External Dimensions *Dimensions Extérieures* (mm.)			Medidas Interiores Internal Dimensions *Dimensions Intérieures* (mm.)			Medidas Uso Measures of Use *Mesures d'Utilisation* (mm.)			Volumen Interior Inner Volume *Volume Intérieur*	Peso Weight *Poids*	Número de Bulones Bolts Unit *Unités de Pênes*	Número de Estantes Shelves Number *Nombre de d'Étagères*
											A	B	C	L.	Kg.		
1001L20	1001M20	1001E20	1001LM20	1001LE20	260	360	200	180	300	145	212	480	250	8	14	4	1
1001L25	1001M25	1001E25	1001LM25	1001LE25	260	360	250	180	300	195	262	530	250	11	15	4	1
1001L37	1001M37	1001E37	1001LM37	1001LE37	260	360	370	180	300	315	382	650	250	18	17	4	1
1002L20	1002M20	1002E20	1002LM20	1002LE20	350	465	200	270	405	145	212	585	355	16	24	5	1
1002L25	1002M25	1002E25	1002LM25	1002LE25	350	465	250	270	405	195	262	635	355	22	25	5	1
1002L37	1002M37	1002E37	1002LM37	1002LE37	350	465	370	270	405	315	382	755	355	35	28	5	1
1003L20	1003M20	1003E20	1003LM20	1003LE20	485	465	200	405	405	145	212	585	355	24	32	5	2
1003L25	1003M25	1003E25	1003LM25	1003LE25	485	465	250	405	405	195	262	635	355	32	33	5	2
1003L37	1003M37	1003E37	1003LM37	1003LE37	485	465	370	405	405	315	382	755	355	52	36	5	2
1004L20	1004M20	1004E20	1004LM20	1004LE20	485	360	200	405	300	145	212	480	250	18	25	5	2
1004L25	1004M25	1004E25	1004LM25	1004LE25	485	360	250	405	300	195	262	530	250	24	26	5	2
1004L37	1004M37	1004E37	1004LM37	1004LE37	485	360	370	405	300	315	382	650	250	39	29	5	2
1002L20L	1002M20L	1002E20L	1002LM20L	1002LE20L	350	465	200	270	405	145	212	585	355	16	24	5	1
1002L25L	1002M25L	1002E25L	1002LM25L	1002LE25L	350	465	250	270	405	195	262	635	355	22	25	5	1
1002L37L	1002M37L	1002E37L	1002LM37L	1002LE37L	350	465	370	270	405	315	382	755	355	35	28	5	1
1003L20L	1003M20L	1003E20L	1003LM20L	1003LE20L	485	465	200	405	405	145	212	585	355	24	32	5	2
1003L25L	1003M25L	1003E25L	1003LM25L	1003LE25L	485	465	250	405	405	195	262	635	355	32	33	5	2
1003L37L	1003M37L	1003E37L	1003LM37L	1003LE37L	485	465	370	405	405	315	382	755	355	52	36	5	2
1001L20Z	1001M20Z	1001E20Z	1001LM20Z	1001LE20Z	260	360	200	180	300	145	212	480	250	8	14	4	1
1001L25Z	1001M25Z	1001E25Z	1001LM25Z	1001LE25Z	260	360	250	180	300	195	262	530	250	11	15	4	1
1001L37Z	1001M37Z	1001E37Z	1001LM37Z	1001LE37Z	260	360	370	180	300	315	382	650	250	18	17	4	1
1002L20Z	1002M20Z	1002E20Z	1002LM20Z	1002LE20Z	350	465	200	270	405	145	212	585	355	16	24	5	1
1002L25Z	1002M25Z	1002E25Z	1002LM25Z	1002LE25Z	350	465	250	270	405	195	262	635	355	22	25	5	1
1002L37Z	1002M37Z	1002E37Z	1002LM37Z	1002LE37Z	350	465	370	270	405	315	382	755	355	35	28	5	1
1003L20Z	1003M20Z	1003E20Z	1003LM20Z	1003LE20Z	485	465	200	405	405	145	212	585	355	24	32	5	2
1003L25Z	1003M25Z	1003E25Z	1003LM25Z	1003LE25Z	485	465	250	405	405	195	262	635	355	32	33	5	2
1003L37Z	1003M37Z	1003E37Z	1003LM37Z	1003LE37Z	485	465	370	405	405	315	382	755	355	52	36	5	2
1004L20Z	1004M20Z	1004E20Z	1004LM20Z	1004LE20Z	485	360	200	405	300	145	212	480	250	18	25	5	2
1004L25Z	1004M25Z	1004E25Z	1004LM25Z	1004LE25Z	485	360	250	405	300	195	262	530	250	24	26	5	2
1004L37Z	1004M37Z	1004E37Z	1004LM37Z	1004LE37Z	485	360	370	405	300	315	382	650	250	39	29	5	2

Apertura izquierda Left-side opening *Ouverture à gauche*

Buzón antipesca Anti-fishing slot *Fente anti-pêche*